Projekt Airbus A320

das virtuelle Cockpit
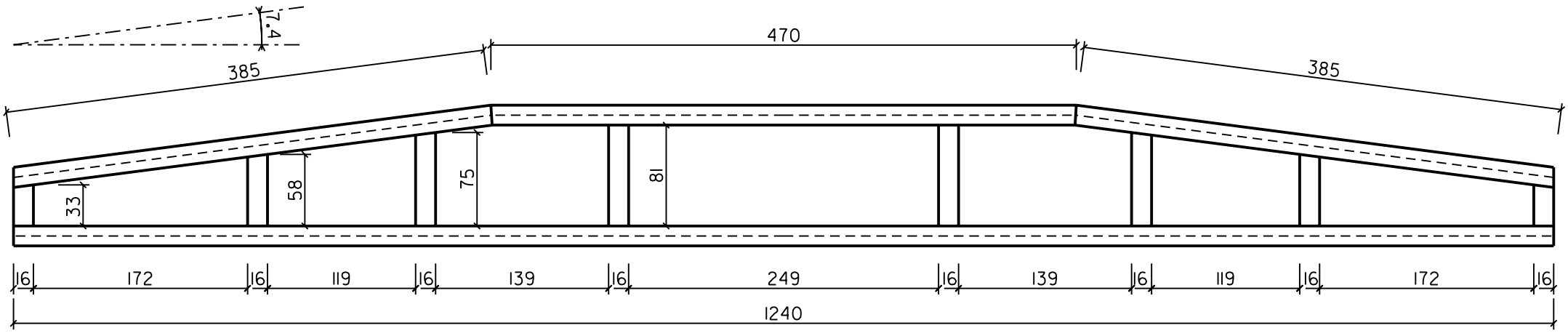
Frank Sommer
Carsten Wunderlich